Rozvaděč – Vnášení předpětí

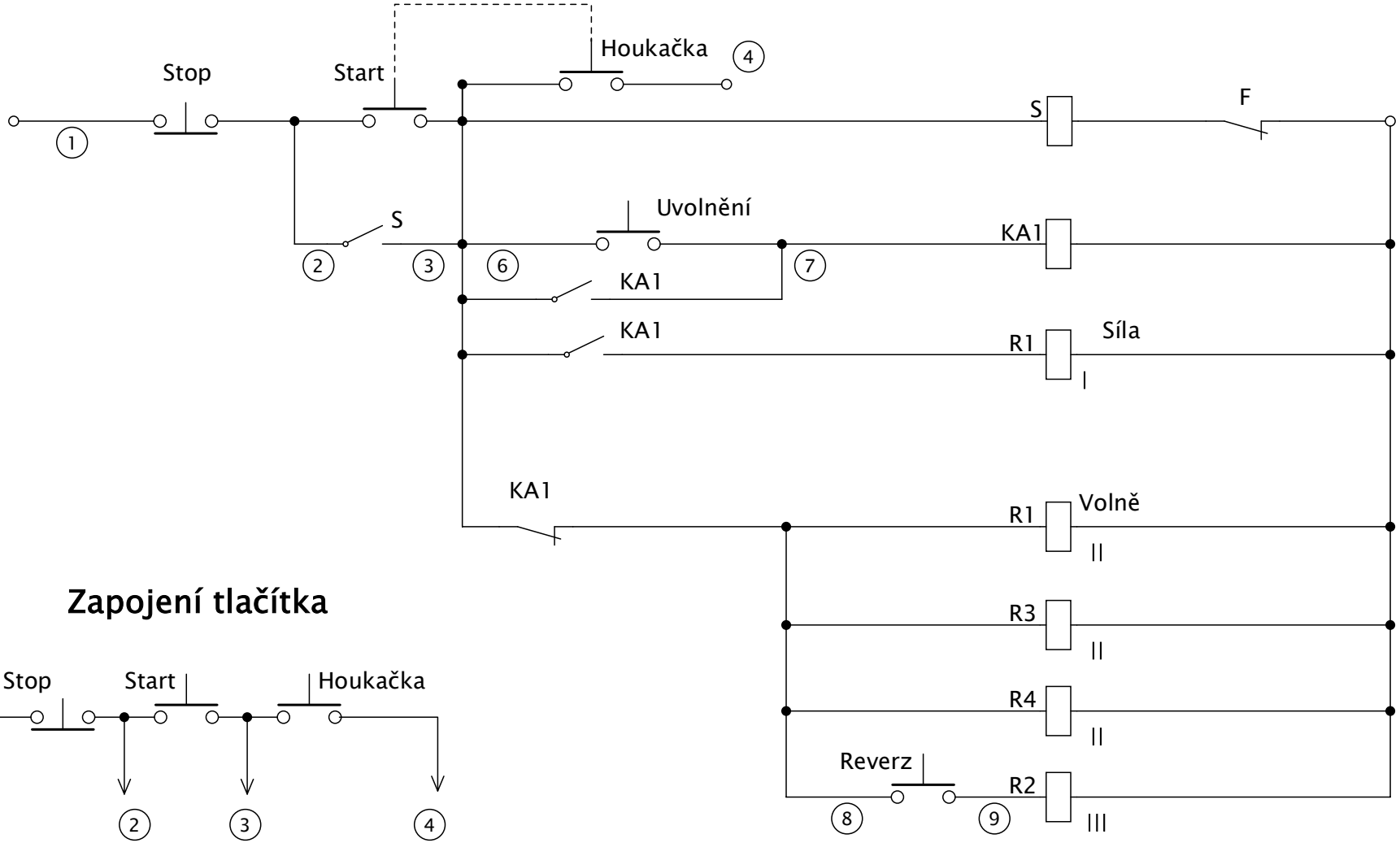

Zapojení tlačítka

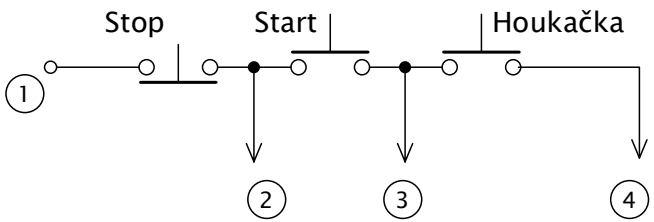

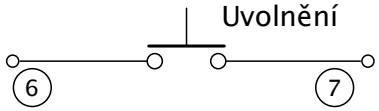

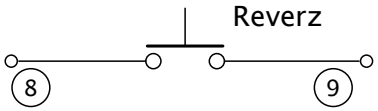

Vnášení předpětí 11.06 2015

Jiří Oplocký